A–A 1:50

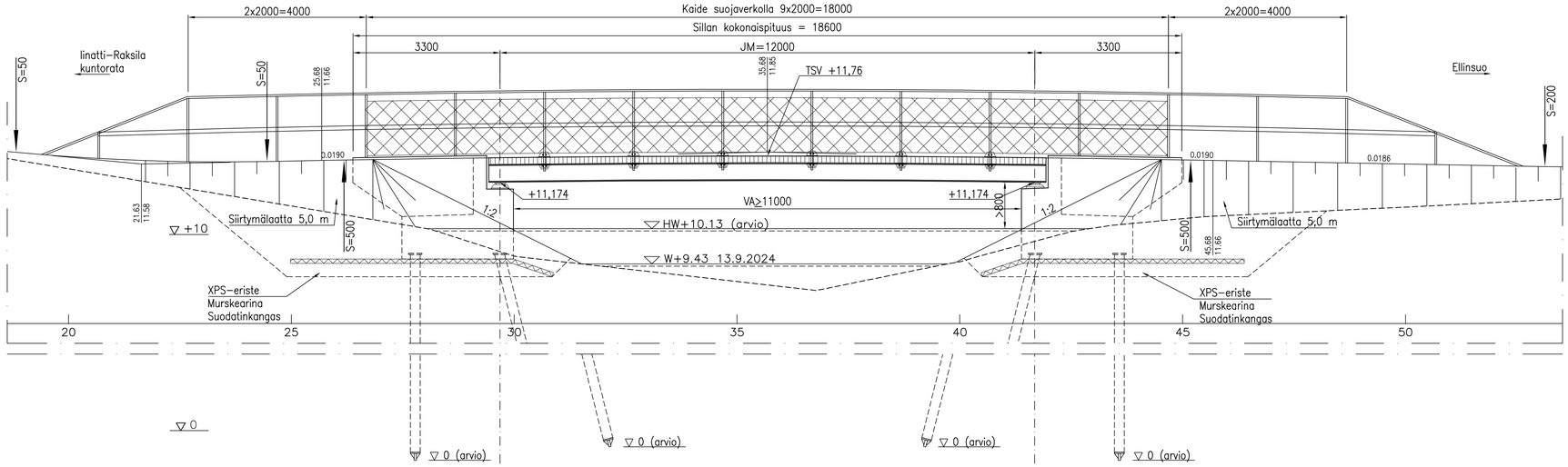

B–B 1:50

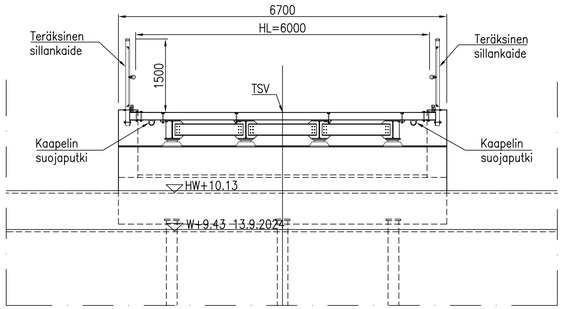

TASOPIIRUSTUS 1:50

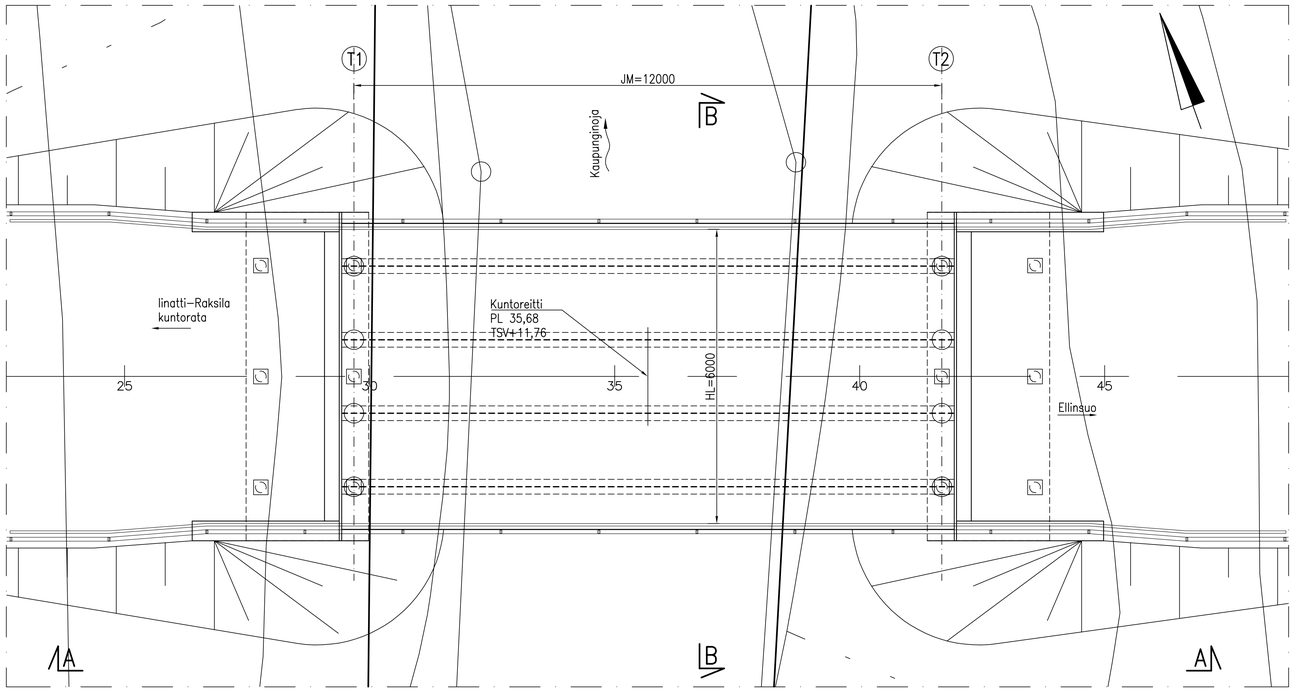

Siltatyyppi:	Teräspalkkisilta, puukantinen.
Suunnittelukuorma:	KL/6.12.2017, latukone.
Betoni:	Päätytuki Ro10, R4 C30/37, P30.
Betoniteräs:	B500B.
Teräs:	Teräsrakenteet ja varusteet 355K2W EN 10025–5 (säänkestävä).
Pulttiliitokset:	HSFG–pultit, ASTM A325 tyyppi 3.
Puukansi:	Kansilankutus painekyllästetty, lujuusluokka C24.
Puurankenteiden liittimet:	Ruuvit, pultit, mutterit, aluslaatat ja kierretangot ruostumaton teräs A2–70.
Naulat:	Konenaulat 150*54,6 tai lankanaulat 150*5,1 kuumasinkittyjä SFS–EN ISO 1461 mukaisesti.
Jousilaatat:	Ruostumaton teräs 1.4301. Ruuvit A2–70.
Perustaminen:	Perustus paaluille (teräsbetoniset tai teräsbetonilla täytettävät teräksiset lyöntipaalut), kalliokärjet.
Verhous:	Luiskiin ja keiloihin kiviheitokeverhous.
Kaiteet:	Teräksinen sillankaide, korkea suojaverkko, putkijohteella. Kaiteen osat kuumasinkittyjä InfraRYL 42050.4.2 mukaisesti.
Siirtymälaatat:	Sillan molemmat päät varustetaan paikalla valetuilla 5,0 m siirtymälaatoilla.
Laakerit:	Kumilevylaakerit 8 kpl.
Liikuntasaumalaitteet:	Vedenpitävä 1–kuminen liikuntasaumalaite 2 kpl

Siltapaikan kartta

Merkki	Muutos	Pvm	Suunnittelija	Hyväksyjä

Koordinaattijärjestelmä	ETRS-GK26	Korkeusjärjestelmä	N2000
Mittakaava	1:50		
Kaupunginosa	Knuutila 25, Maikkula 24		
Hanketunnus	LYK 2024_0017	Hanke	Ellinsuon katujen katu- ja rakennussuunnittelu
Kohde	Knuutilankankaanpuisto		
Suunnitteluvaihe	Hyväksymiskäsittely	Asiakirjatyyppi	Piirustus
Aihe	Taitorakenne, poikkileikkaus, pituusleikkaus.		
Asiasisältö	Knuutilankankaan kuntoratasillan yleispiirustus		

WSP
Yrittäjellontie 10
90230 Oulu, puh. 0207 864 11

YHDYSKUNTA- JA YMPÄRISTÖPALVELUT

Suunnittelija	Suunnituttaja		
Projektipäällikkö		Pvm	Piir.nro
Piir.nro (konsultti)	K5-1	5.5.2025	LYK 2024 0017-8