TASOPIIRROS 1:100

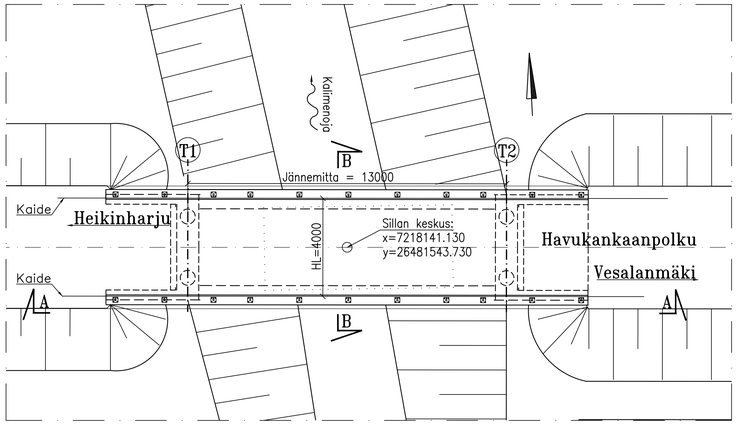

B–B 1:50

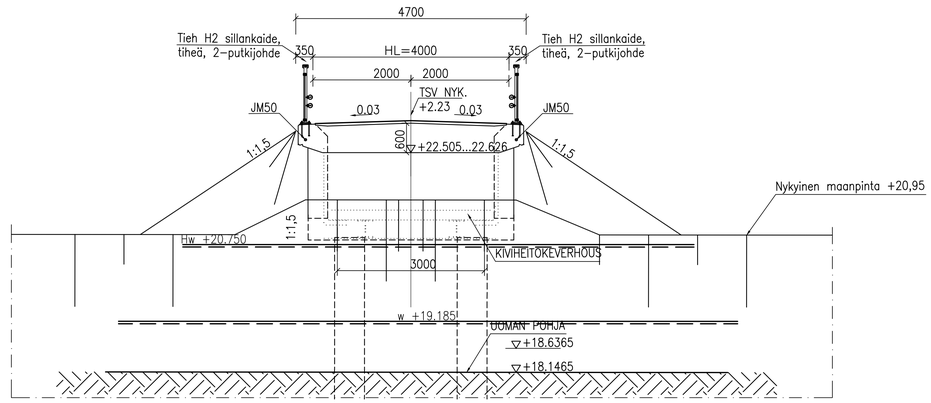

A–A 1:50

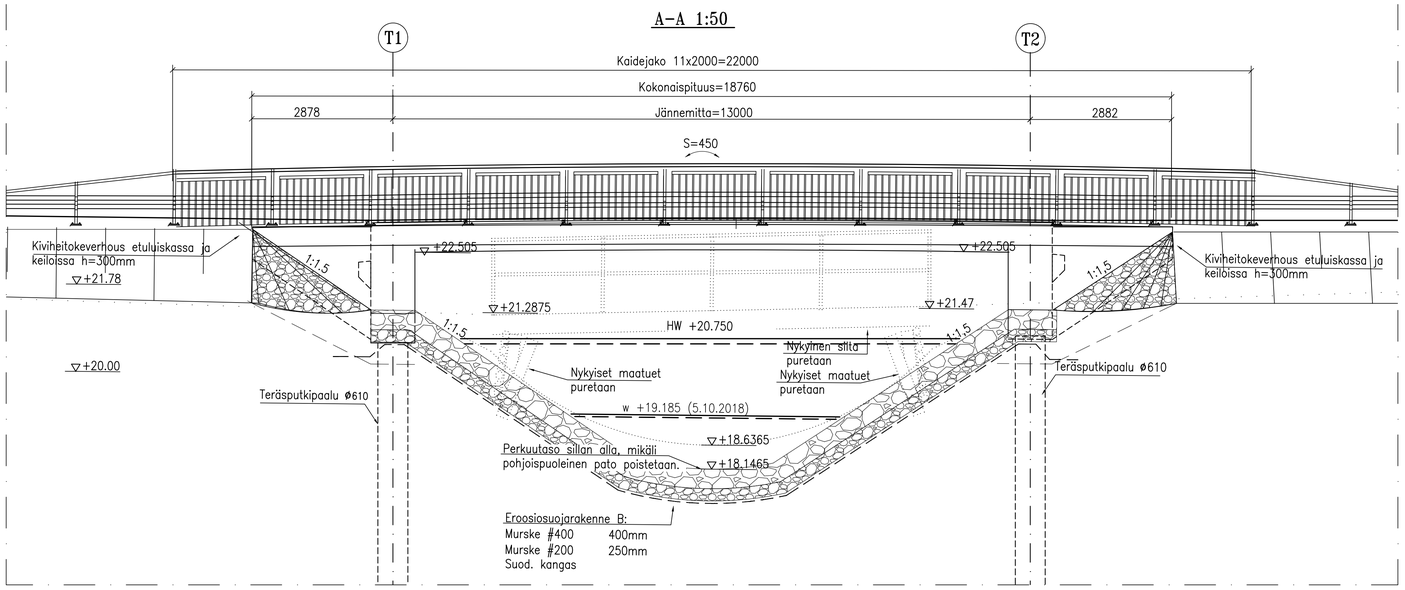

SEURAAMUSLUOKKA:	CC2
KORKEUSJÄRJESTELMÄ:	N2000
KOORDINAATTIJÄRJESTELMÄ:	ETRS–GK26
BETONITERÄS:	B500B (SFS 1268) TAI A500HW (SFS 1215)
KAITEET:	KEVYEN LIIKENTEEN SÄLEKAIDE TIEH H2 TYYPPISARJAN MUKAISESTI
VERHOUKSET:	ETULUISKISSA JA KEILOISSA KIVIHEITOKEVERHOUS
VALAISTUS:	VALAISTUSSUUNNITELMAN MUKAAN
KUIVATUS:	TIEN RAKENNUSSUUNNITELMAN MUKAAN
KOSTEUDENERISTYS:	SIIPIMUURIEN SISÄPINTAAN JA PUSKUPALKKIEN PENKEREEN PUOLEISIIN MAANVASTAISIIN PINTOIHIN 1 m MATKALLE SIIPIEN NURKASTA 2 KRT KUMIBITUMISIVELY.
KANNEN PINTARAKENNE:	AB 11/70 40 mm PINTAKERMI, LIIMAUS 5 mm ALUSKERMI, LIIMAUS 5 mm EPOKSITIIVISTYS YHTEENSÄ 50 mm

SILTAPAIKALLE ON LAADITTU AUKKOLAUSUNTO 23.10.2019 (MAVEPLAN OY)

Siltapaikan kartta 1:20 000

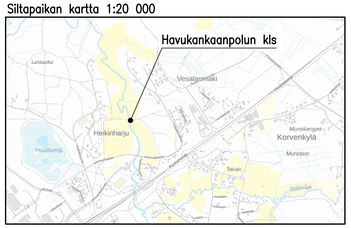

LYK 2020_0004-27

Havukankaanpolun_kls_YS.dwg

MERKKI	PVM	MUUTOS	TEHNYT	TARKASTANUT

HANKE: Vesalanmäen asemakaava–alueen ja ympäristön yleissuunnitelma

SILLAN NIMI JA KUNTA: HAVUKANKAANPOLUN SILTA, OULU

TYYPPI: TERÄSBETONINEN LAATTAKEHÄSILTA, BIK YLEISPIIRUSTUS

JM ~~Wk~~ 13,0 m HL 4,0 m

KUORMA VINOUS 0 gon

INSINÖÖRITOIMISTO —PONVIA—
Uusikatu 26 | 90100 OULU | P. 0207 419900
www.ponvia.fi

Sillansuunnittelu		TARK./HYV.	
PIIRT.	24.10.2019	Sami Myllymäki	
SUUNN.			Väyläviraston
TARK.			TARK.
Geotekninen suunnittelu			HYV.
TARK.			GEOTARK.
MITTAK.	1:100 1:50		PIIR. NRO a–1